Recinzioni per Impianti Sportivi

ZINCOSPORT

ZINCOREC®

OFFICINE CAPUTO

ZINCOREC®

Zincosport
Cancelli

Recinzione a norma UNI 10121-2 / UNI EN 13200-3, altezza cm 220 con o senza offendicolo

Pannelli in acciaio S235JR (Fe 360 B), realizzati in tondini e piatti in acciaio zincato, aventi altezza minima di cm. 220, a maglie rettangolari mm. 200 x 50, con traverso orizzontale superiore di chiusura. Piantoni a sezione rettangolare in acciaio zincato di altezza minima cm. 220 chiusi in sommità. Le sezioni e le caratteristiche dei materiali impiegati, nonché l'interasse dei piantoni sono tali da garantire il rispetto delle norme UNI 10121-2 e UNI EN 13200-3.

Offendicolo superiore (opzionale) in acciaio S235JR (Fe 360 B) zincato, avente altezza minima di cm. 40, a maglie rettangolari mm. 200 x 50, con piantone inclinato 135°, dimensionato in modo da inserirsi ad incastro nel piantone verticale a formare un unico corpo

Cancello a due ante in acciaio S235JR (Fe 360 B) zincato, di dimensioni cm. 260 x 220. Ciascuna anta è composta da telaio perimetrale in tubolare in acciaio zincato, a sezione rettangolare o quadrata, con traverso orizzontale in acciaio e piatti in acciaio zincato, a maglie di dimensioni 200 x 50 mm.

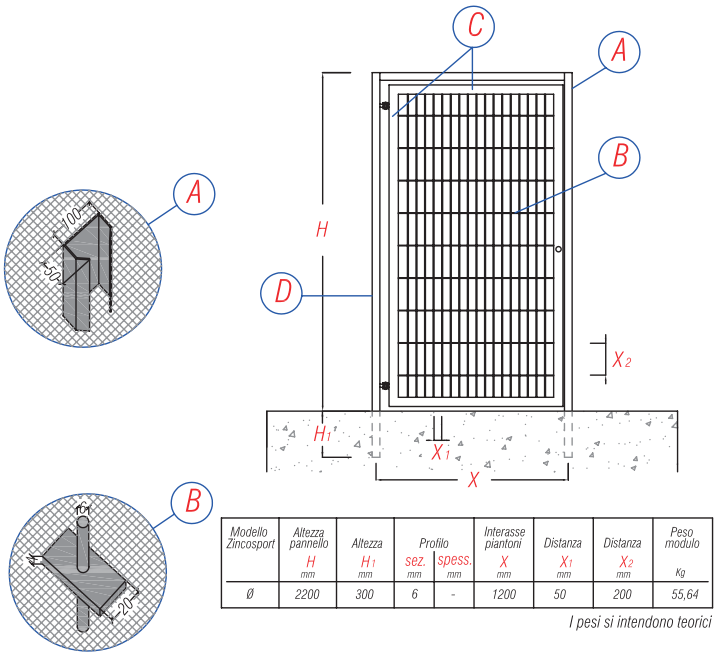

Modello Zincosport	Altezza pannello H mm	Altezza H1 mm	Profilo sez. mm	Profilo spess. mm	Interasse piantoni X mm	Distanza X1 mm	Distanza X2 mm	Peso modulo Kg
Ø	2200	300	6	-	1200	50	200	55,64

I pesi si intendono teorici

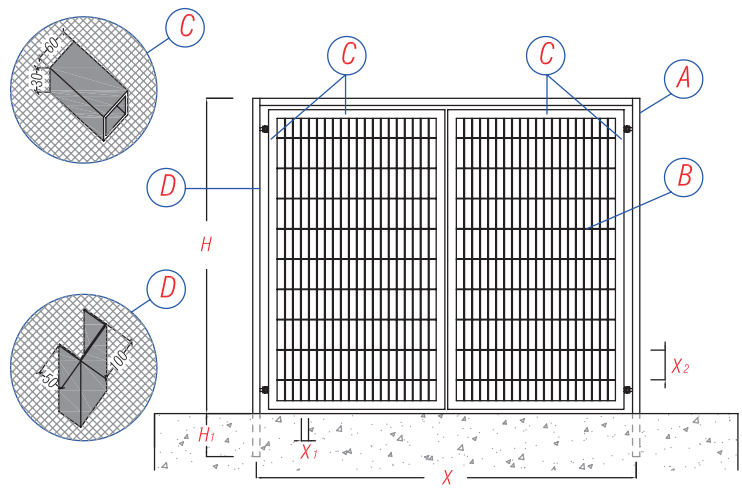

Modello Zincosport	Altezza pannello H mm	Altezza H1 mm	Profilo sez. mm	Profilo spess. mm	Interasse piantoni X mm	Distanza X1 mm	Distanza X2 mm	Peso modulo Kg
Ø	2200	300	6	-	2600	50	200	98,09

I pesi si intendono teorici

Cancello a un'anta in acciaio S235JR (Fe 360 B) zincato, di dimensioni cm. 100 x 220. Telaio perimetrale in tubolare, a sezione rettangolare o quadrata, con traverso orizzontale in acciaio zincato. Pannellatura interna in tondini e piatti in acciaio zincato, a maglie di dimensioni 200 x 50 mm.

ZINCOREC®

Zincosport Recinzioni

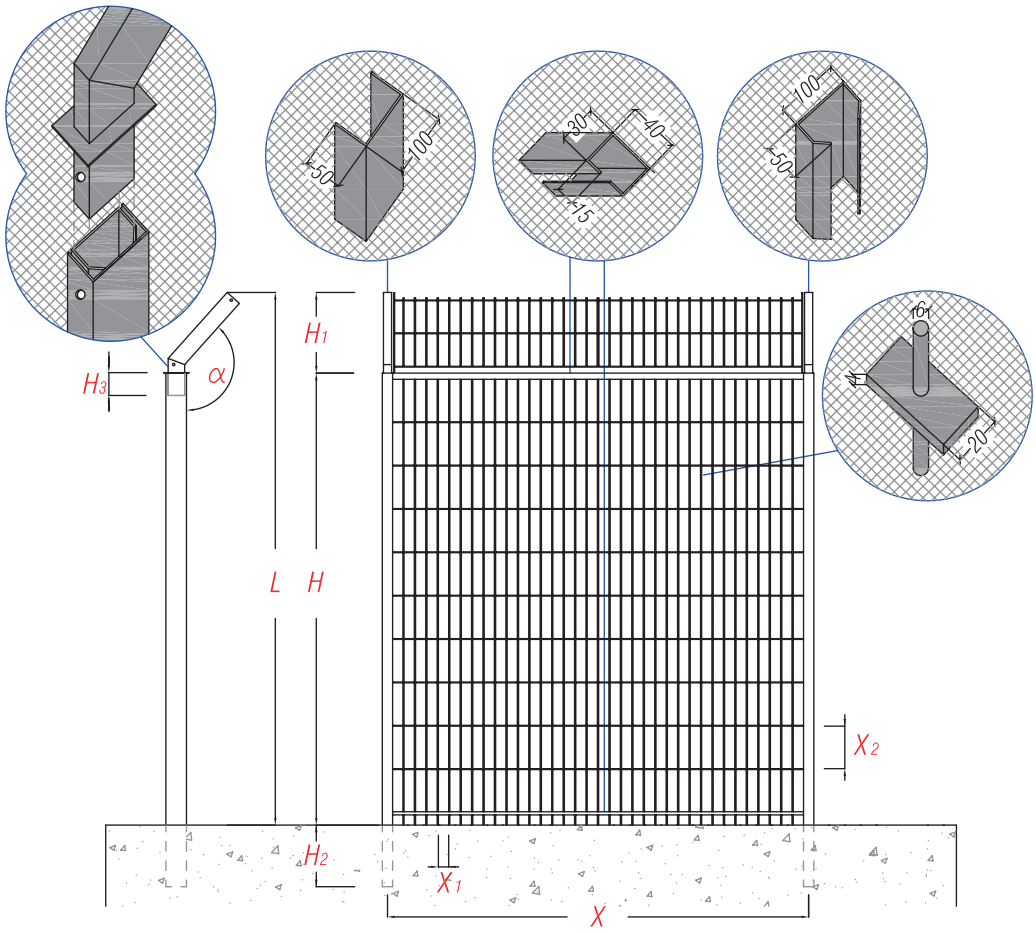

Modello Zincosport	Altezza pannello H mm	Altezza H1 mm	Altezza H2 mm	Profilo sez. mm	Profilo spess. mm	Altezza L mm	Altezza H3 mm	Interasse piantoni X mm	Distanza X1 mm	Distanza X2 mm	Inclinazione α	Peso modulo Kg
Ø	2200	393	300	6	-	2593	110	1700	50	200	135°	55,10

I pesi si intendono teorici

La particolarità del sistema di assemblaggio ZINCOREC® rende agevole e veloce il montaggio e consente l'installazione dell'offendicolo anche in un secondo momento, in quanto il piantone è predisposto in modo tale che, con la semplice rimozione del tappo di copertura, è possibile l'inserimento ad incastro di un profilo appositamente preparato, come meglio evidenziato dai grafici.

I cancelli, carrabile e pedonale, sono realizzati in stile coordinato con la recinzione.

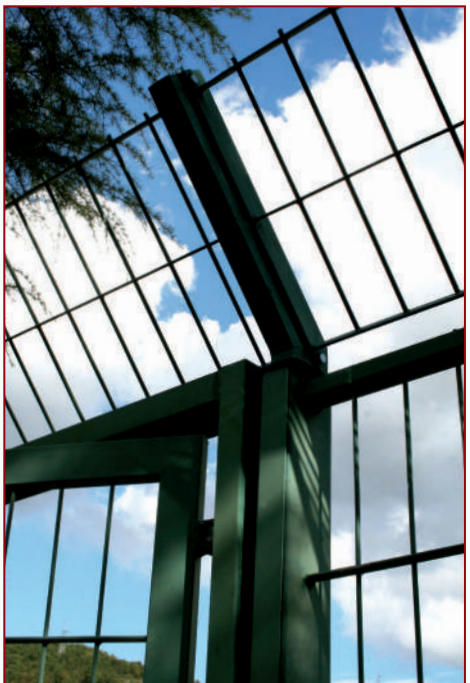

ZINCOREC®

Recinzioni Zincate Modulari per Impianti Sportivi

A) Verifica a spinta statica orizzontale applicata a 2,20 ml e 1,10 ml dal piano di posa

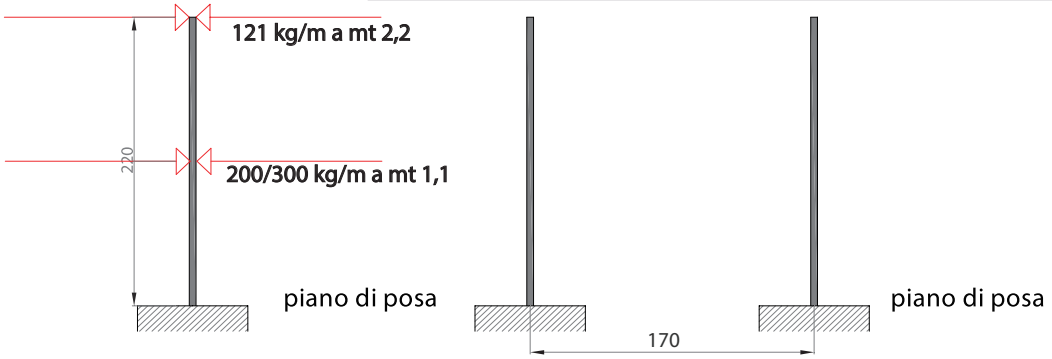

smax = 45'254/19.60 = 2'305,88 kg/cmq < samm = 2'350 kg/cmq VERIFICA SODDISFATTA

B) Verifica a spinta statica orizzontale uniformemente distribuita sulla superficie

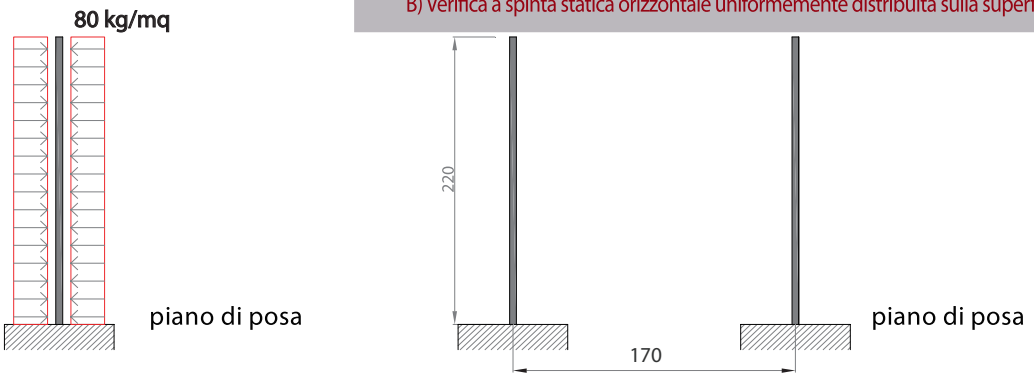

smax = 32'912/19.60 = 1'67,18 kg/cmq < samm = 2'350 kg/cmq VERIFICA SODDISFATTA

C) Verifica a spinta statica verticale applicata alla sommità del separatore.

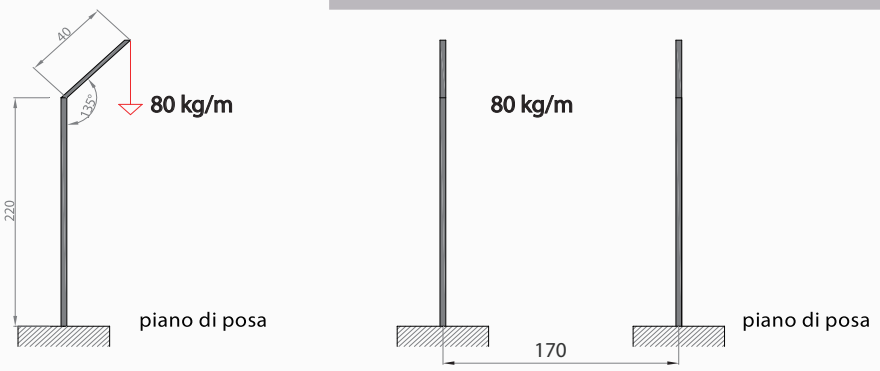

smax = 3'850/19.60 = 196,43 kg/cmq < samm = 2'350 kg/cmq VERIFICA SODDISFATTA

D) Verifica piattina per carico orizzontale.

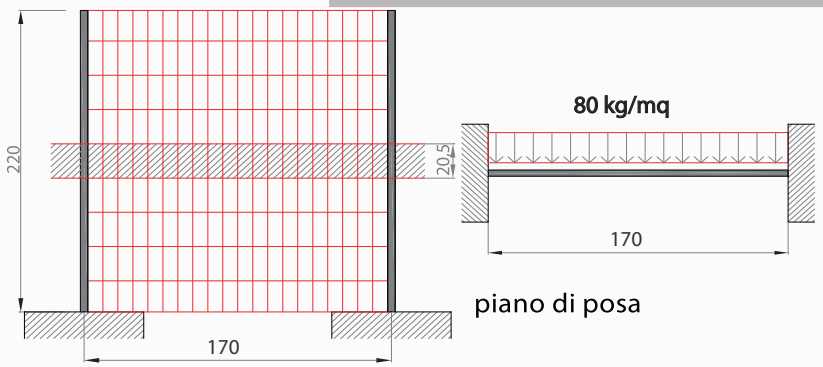

smax = 395/0.27 = 1'462,96 kg/cmq < samm = 2'350 kg/cmq VERIFICA SODDISFATTA

In tutte le ipotesi le deformazioni sono contenute nel campo elastico per cui la struttura risulta verificata.

STRUTTURE METALLICHE:
•S235JR (Fe 360 B)

TRATTAMENTO SUPERFICIALE:
•Zincatura a caldo secondo norme UNI EN 1461
•Verniciatura (optio-nal) con polveri

Recinzioni modulari per impianti sportivi

Le recinzioni ZINCOSPORT per campi sportivi cono composte da pannelli metallici di altezza 220 cm, a maglia rettangolare che, dimensionati secondo le norme UNI 10121-2 e UNI EN 13200-3, conferiscono allo stesso tempo ottima visibilità del campo di gioco da parte degli spettatori e sicurezza, garantita anche dalla possibilità di applicare alla sommità dei pannelli un offendicolo anti-scavalco.

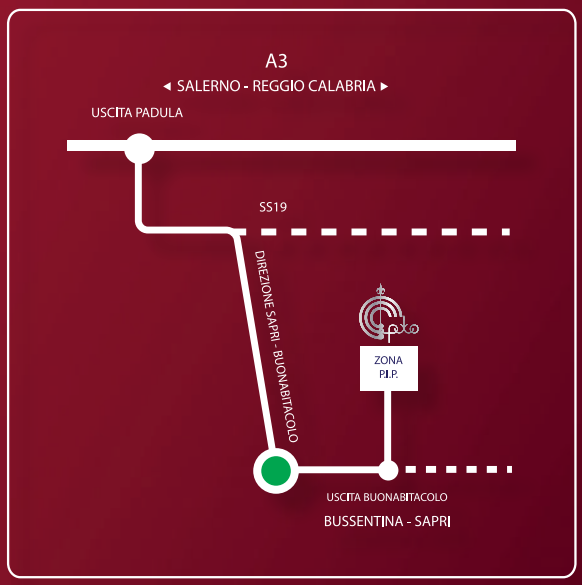

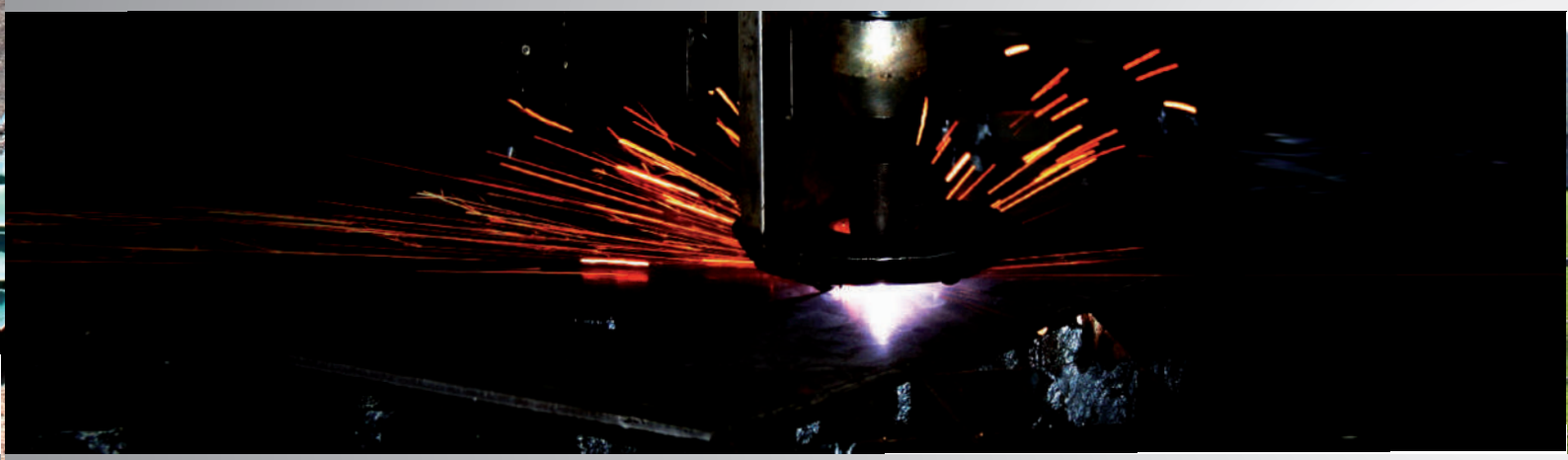

IMPRESIM SRL

Sede Legale
Via Nazionale, 252
84034 - Padula (Sa)

Sede Operativa
Zona Industriale
84032 Buonabitacolo (Sa)

Telefono & Fax
+39 0975 32 18 65

www.officinecaputo.it
info@officinecaputo.it

OFFICINE CAPUTO
IMPRESIM SRL
P.I. 04394130654
Sede legale: Via Nazionale, 252 - 84034 - Padula (Sa)
Sede operativa: Zona Industriale - 84032 - Buonabitacolo (Sa)
Tel. +39 0975 32 18 65 - Fax +39 0975 32 18 65
www.officinecaputo.it - email: info@officinecaputo.it
0518 - 0524 - 0561 - 0561
Centro di Trasformazione N° 2275/12
EN 13241-1
Porte e cancelli
EN 1090-2
Strutture in acciaio
ISO 3834-2
ISO 14001
Officina di produzione Carpenteria Metallica